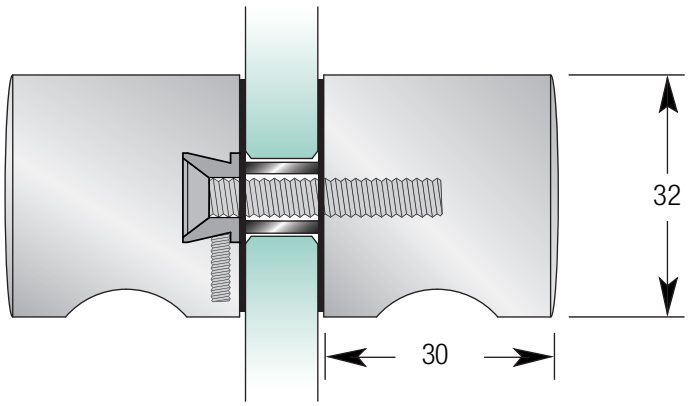
32
30